12-12
М 1:200

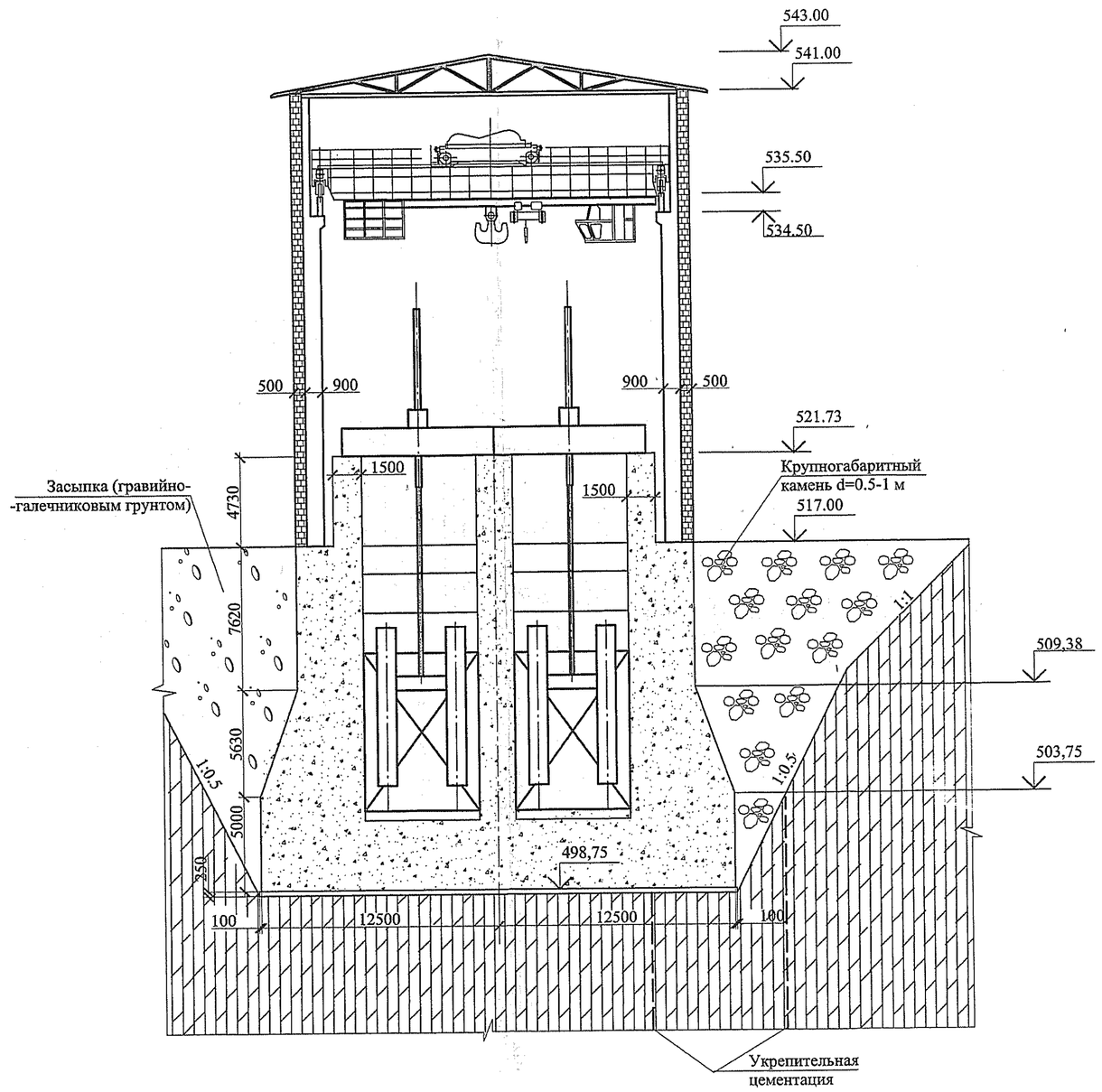

13-13
М 1:200

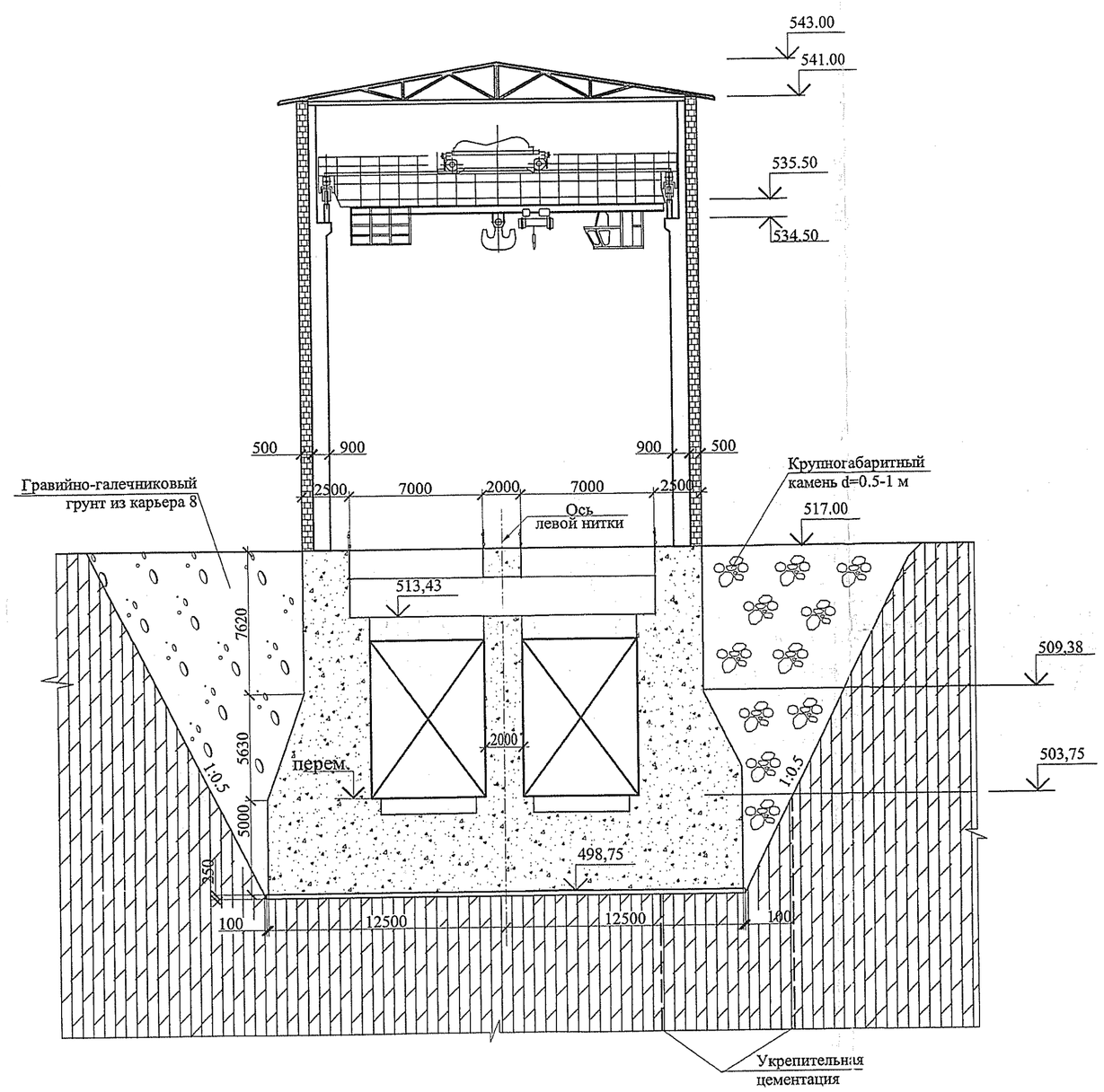

Условные обозначения:

Ограждения

Инженерный центр ЕЭС
УС Сангтудинской ГЭС-1
ИЗВОДСТВО
11 01 2007 г.

1 12 06

ул. 1558

Изм.	Кол.уч.	Лист	Nдок	Подп.	Дата
Разработал		Торгов			21.11
Проверил		Подосиновикова			22.11.06
Гл.гидротех		Годунов			22.11
ГИП		Захаров			22.11

1818 - 11 -10

Сангтудинская ГЭС-1 на р. Вахш
Республика Таджикистан

Корректировка проекта.
Туннельный водосброс.
Концевое сооружение
Левая нитка.

Стадия	Лист	Листов
П	7	

Разрезы 12-12, 13-13.

ОАО "Инженерный центр ЕЭС"
Филиал
"Институт Гидропроект"
г. Москва ГТО-2 2006г.

Копировал

Согласовано

Взам. инв. N

Подпись и дата

Инв. N подл.