6-6
М 1:200

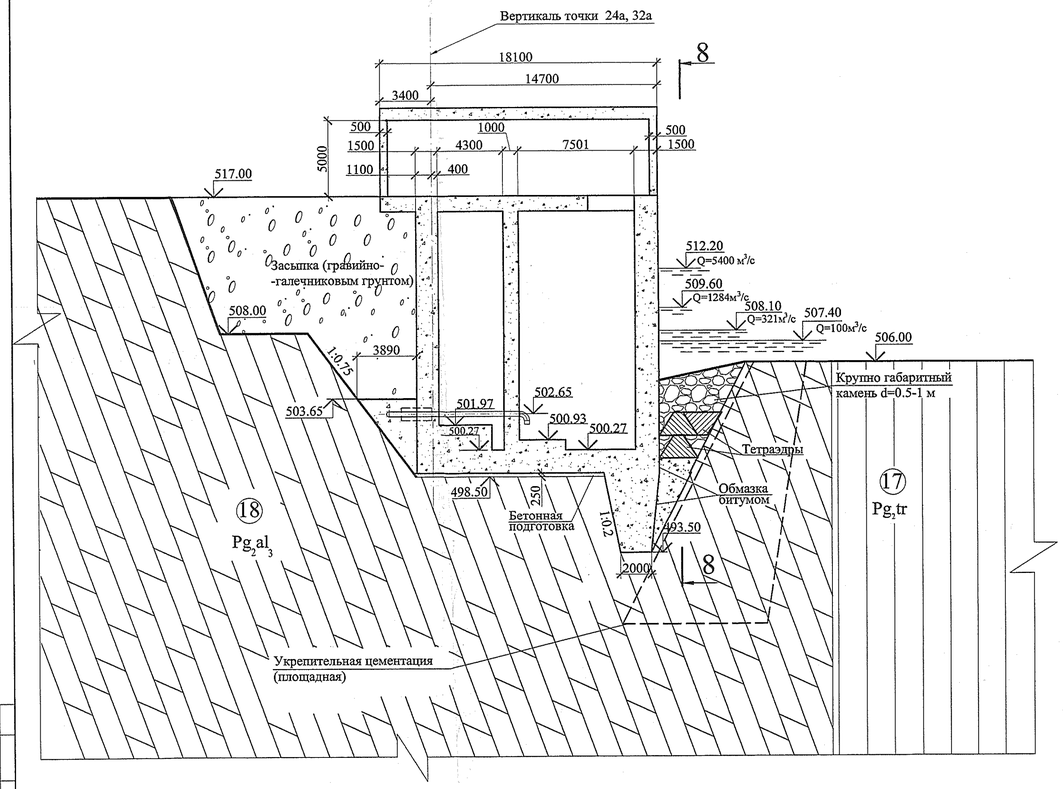

7-7
М 1:200

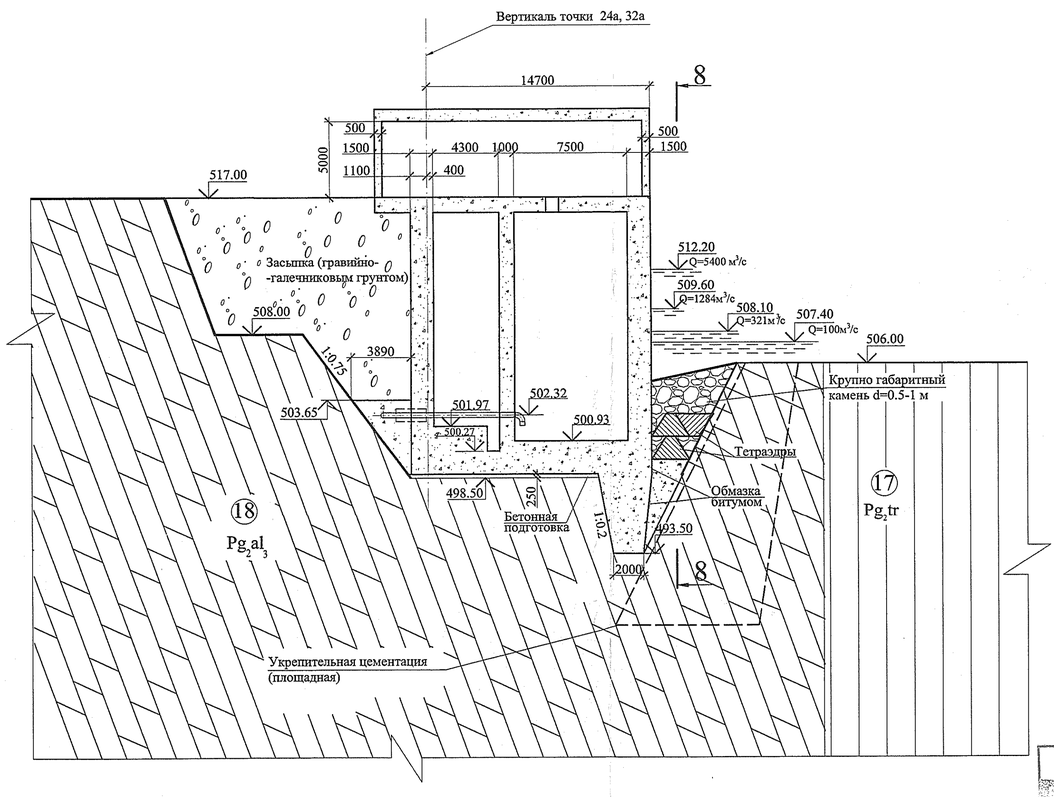

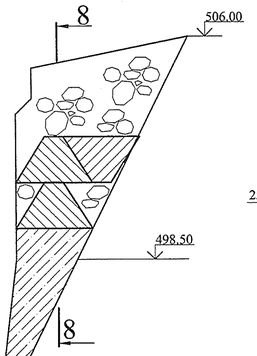

8-8
М 1:100

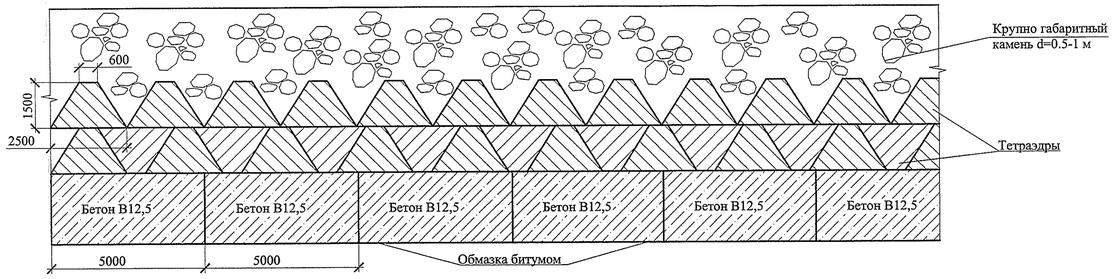

Согласовано

Взам. инв. N

Подпись и дата

Инв. N подл.

Инженерный центр ЕЭС
УС Сангтудинской ГЭС-1
Гидроизводство
Инженер
"17" 01 2007 г.

ОТКРЫТОЕ АКЦИОНЕРНОЕ ОБЩЕСТВО "САНГТУДИНСКАЯ ГЭС-1" В ПРОИЗВОДСТВО
"17" 01 2006 г.

ур. 1558

Изм.	Кол.уч.	Лист	Nдок	Подп.	Дата
Разработал		Торгов			21.11
Проверил		Подосиновикова			22.11.06
Гл.гидротех		Годунов			22.11
ГИП		Захаров			22.11

1818 - 11 -10

Сангтудинская ГЭС-1 на р. Вахш
Республика Таджикистан

Корректировка проекта.
Туннельный водосброс.
Концевые сооружения

Насосная откачки воды.
Разрезы 6-6, 7-7, 8-8.

Стадия	Лист	Листов
П	5	

ОАО "Инженерный центр ЕЭС"
Филиал
"Институт Гидропроект"
г. Москва ГТО-2 2006г.