2-2
М 1:200

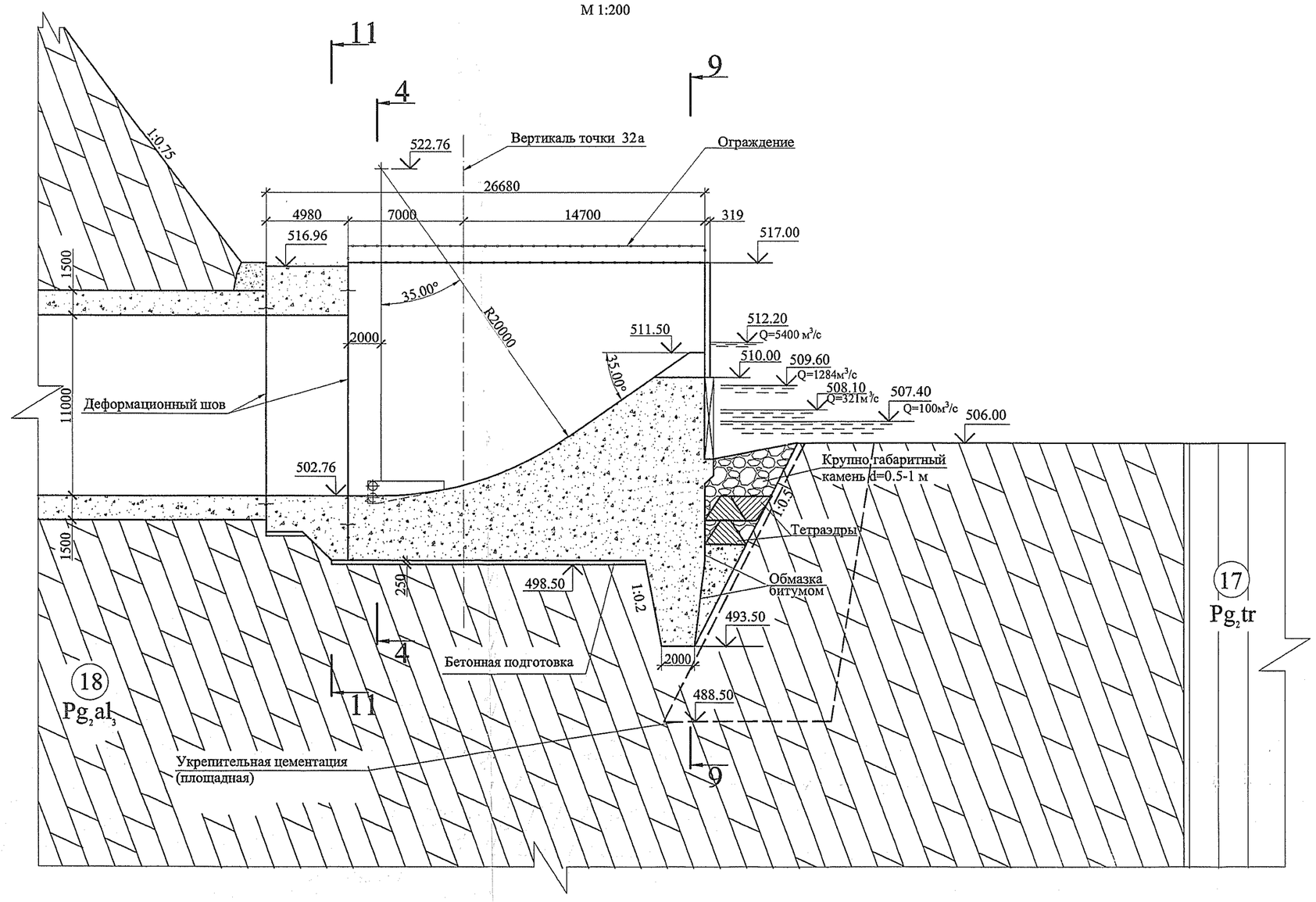

3-3
М 1:200

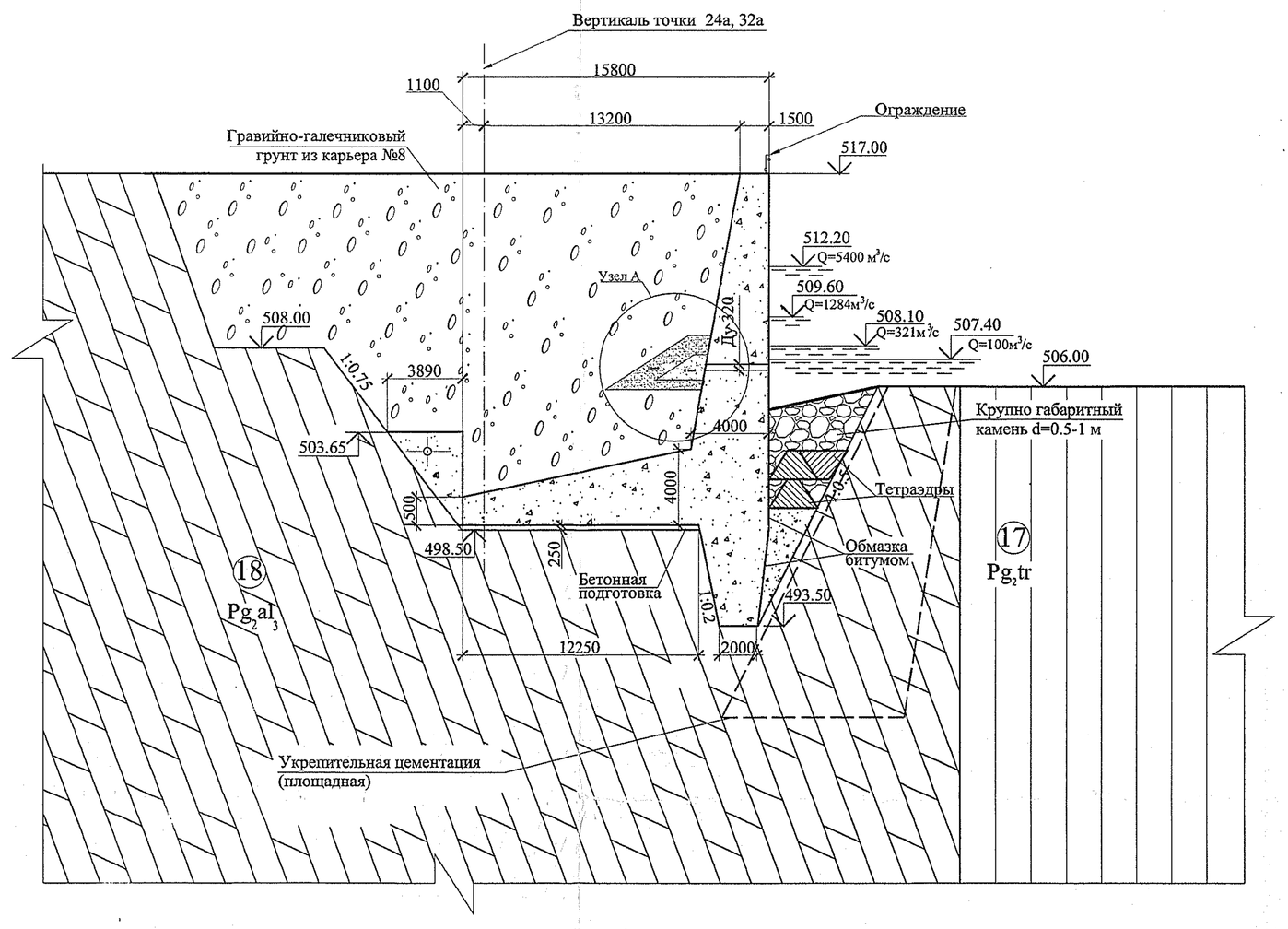

4-4
М 1:200

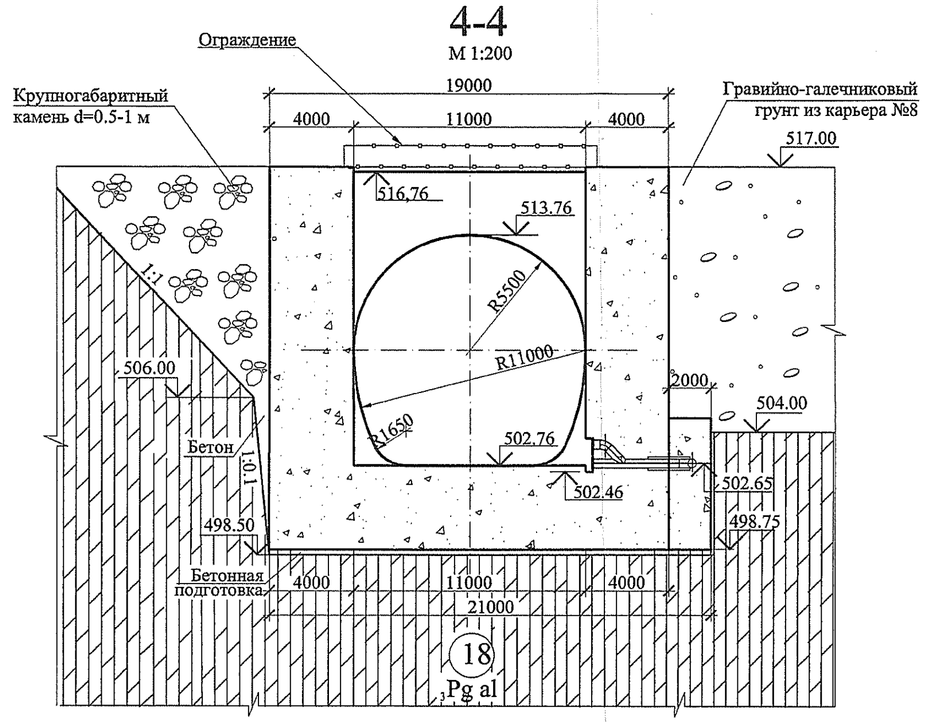

5-5
М 1:200

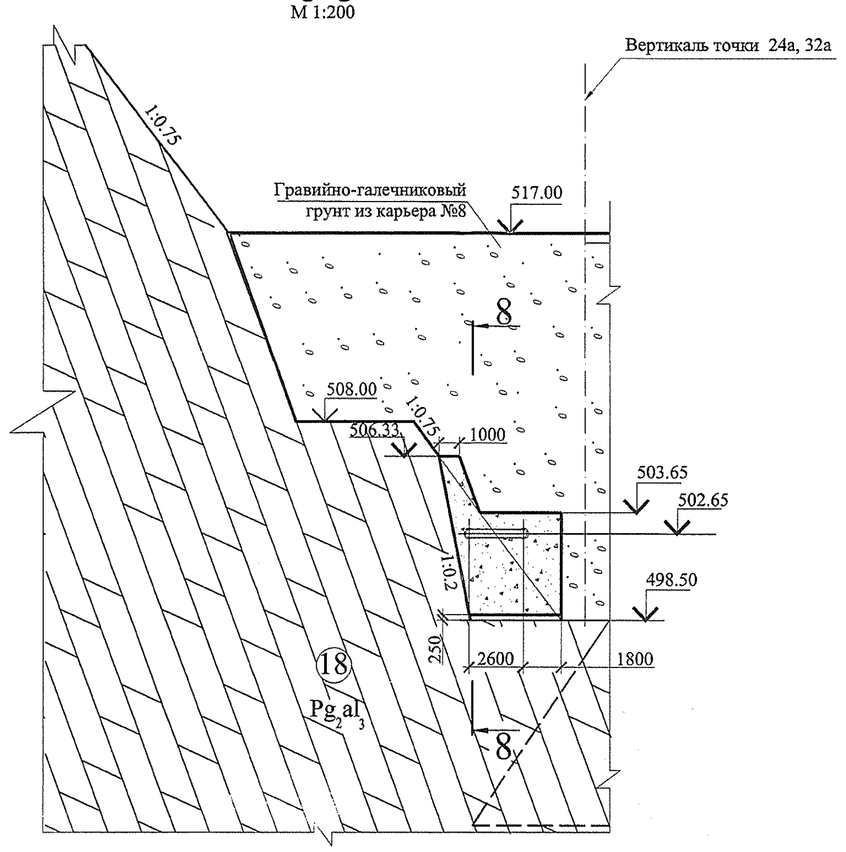

Узел А
М 1:50

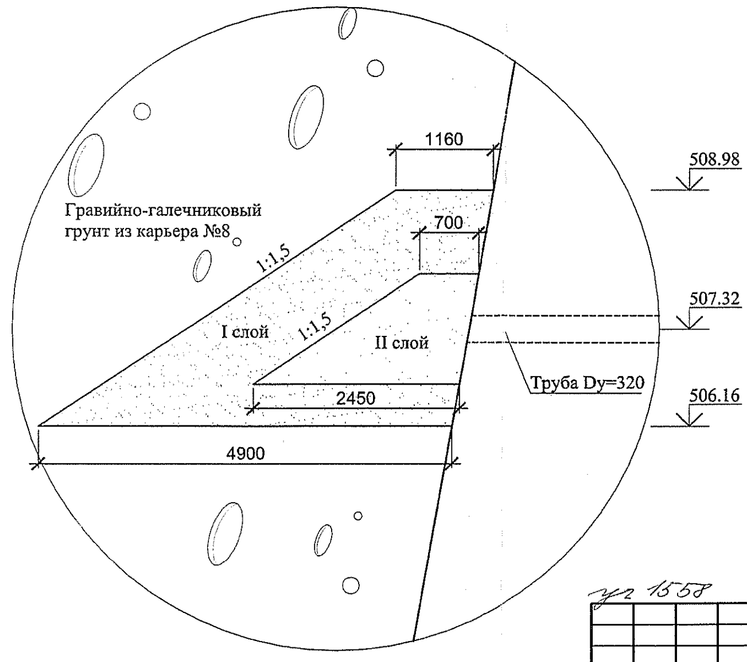

1. По результатам модельных гидравлических исследований наиболее целесообразным креплением в борьбе с размывом за "зубом" концевого сооружения является установка тетраэдров в нижней части котлована, а в верхней части его - отсыпка камня крупностью 0,5-1м. При этом до ширины котлована 2,5м, обеспечивающей установку тетраэдров, необходимо уложить бетон В12,5 враспор со скалой, разбив на блоки длиной ≈5м.
   До укладки этого бетона поверхность соприкосновения его с ранее уложенным бетоном концевого сооружения необходимо покрасить битумом для исключения сцепления.
   Количество тетраэдров 122 штуки. Объем бетона укладываемого под тетраэдры составляет 190 м³

2. Гранулометрический состав слоев обратного фильтра должен соответствовать временным техническим условиям на устройство переходных зон между ядром плотины и боковыми упорными призмами № 1818-10 ТЗ
   Объем I слоя фильтра 97 м³, объем II слоя 31.2 м³. Общий объем 128.2 м³.

Инженерный центр ЕЭС
УС Сангтудинской ГЭС-1
ПРОИЗВОДСТВО
Инженер
«11» 01 2007 г.

1 12 06

Изм.	Кол.уч.	Лист	Nдок	Подп.	Дата	1818 - 11 -10			
						Сангтудинская ГЭС-1 на р. Вахш Республика Таджикистан			
Разработал		Торгов			21.11	Корректировка проекта. Туннельный водосброс. Концевое сооружение. Правая нитка водосброса.	Стадия	Лист	Листов
Проверил		Подосиновикова			22.11.06		П	4	
Гл.гидротех		Годунов			22.11	Разрез 2-2, 4-4. Подпорная стенка. Разрез 3-3,5-5.	ОАО"Инженерный центр ЕЭС" Филиал "Институт Гидропроект" г. Москва ГТО-2 2006г.		
ГИП		Захаров			22.11				

Согласовано

Взам. инв. N

Подпись и дата

Инв. N подл.